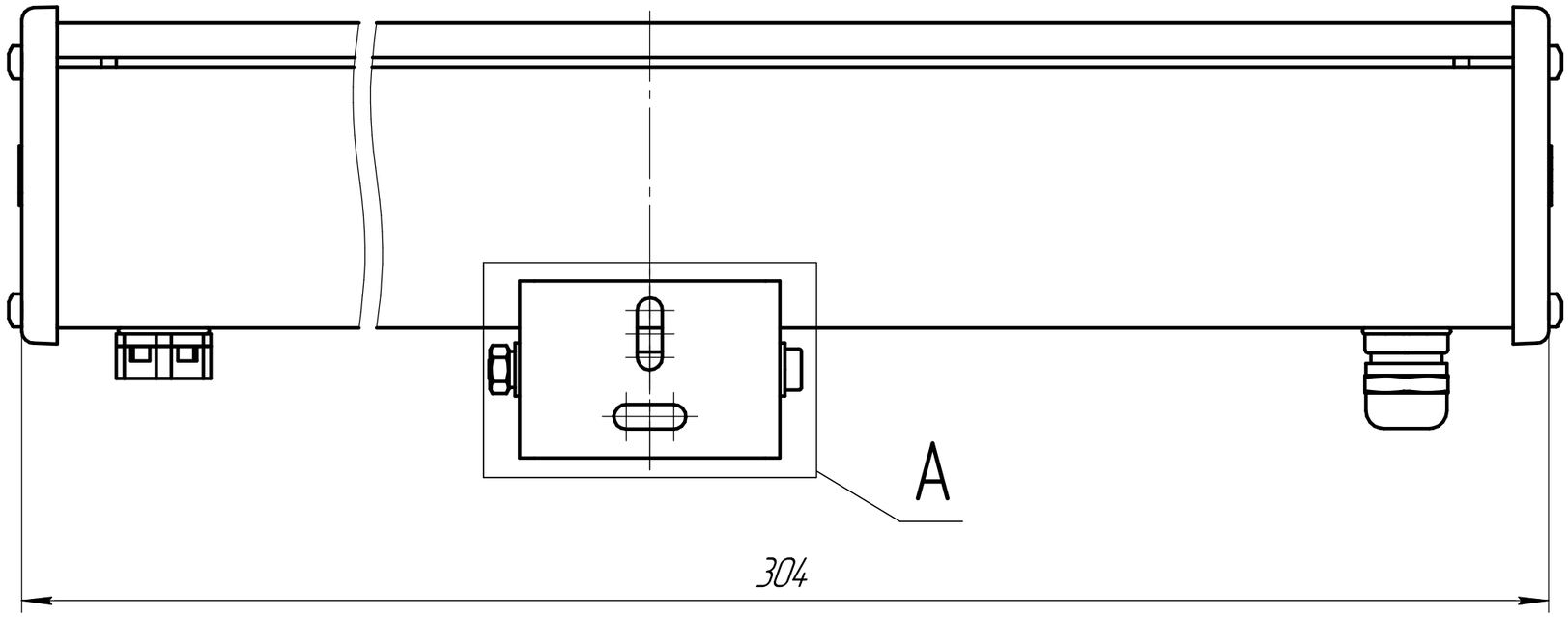

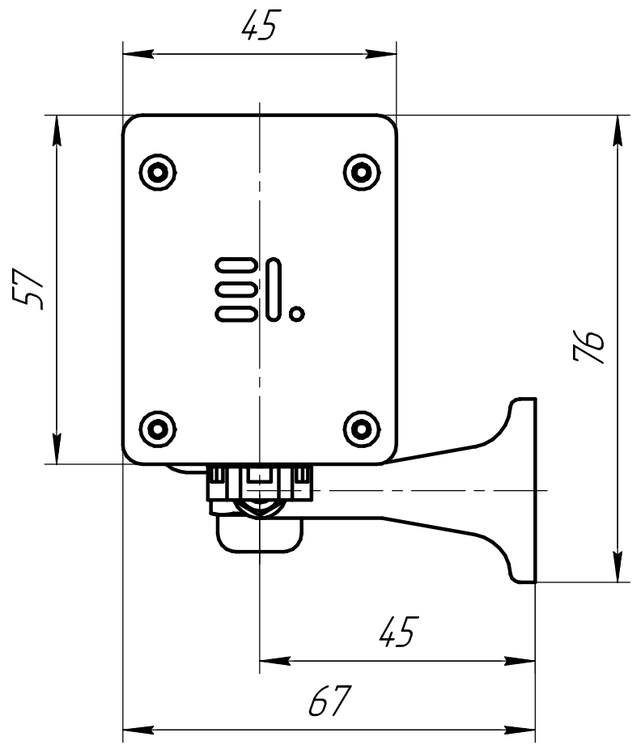

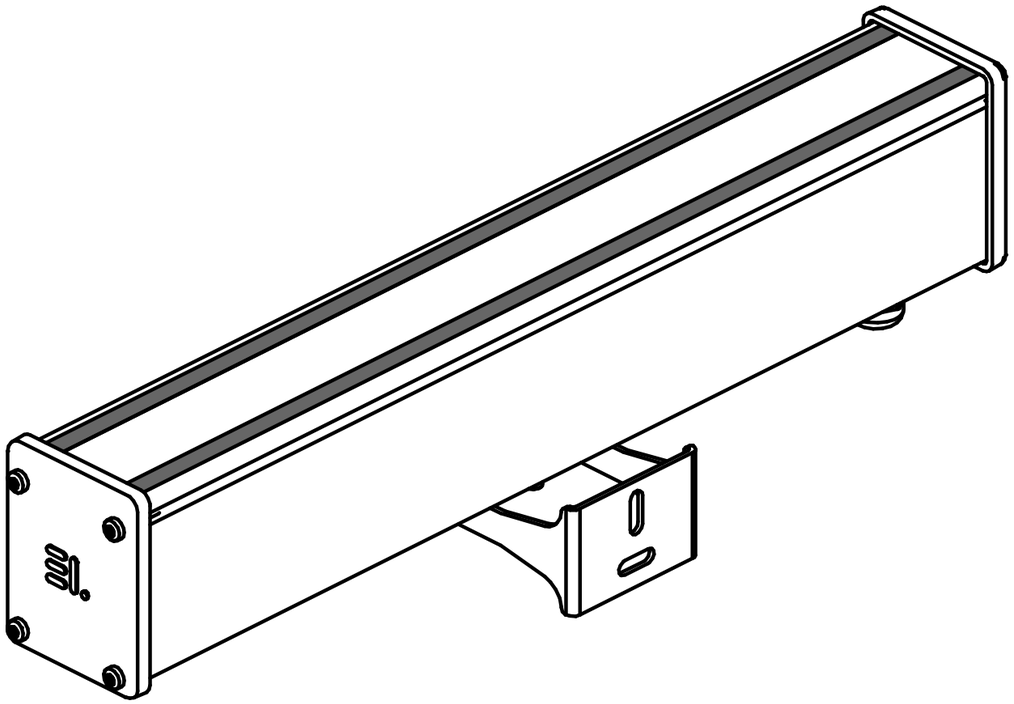

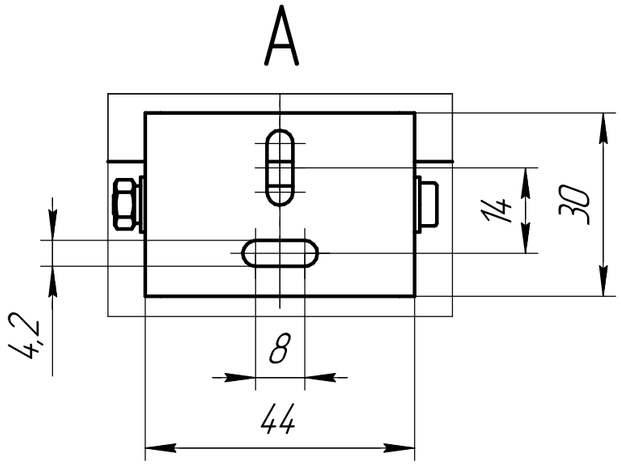

Изм.	Лист	№ докум.	Подп.	Дата	ГЧ		
Разраб.		Симаков А.Г.		17.12.24	WallLine X3_300 Габаритный чертеж	Лит.	Масса	Масштаб 1:1
Пров.						Лист	Листов 1
Т.контр.						ООО НПО АЭК	
Н.контр.							
Утв.		Пастушков М.Е.					

Перв. примен. | Справ. № | Подп. и дата | Инв. № дубл. | Взам. инв. № | Подп. и дата | Инв. № подл.

Копировал | Формат А3